DPH 10

CZ Návod pro instalaci ohřívače odkapávací mísy venkovní jednotky NIBE SPLIT

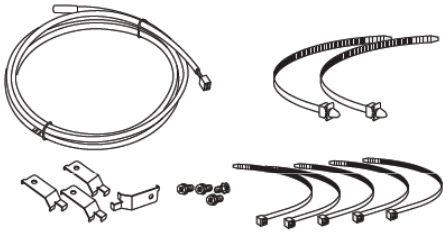

Ohřívač odkapávací mísy

Ohřívač odkapávací mísy do venkovního modulu pro provoz v chladnějších podmínkách.

Č. dílu 518 325

NIBE

UPOZORNĚNÍ !

- Vypněte přívod el. energie před instalací ohřívače
- Ohřívač musí být instalován pouze kvalifikovanou osobou
- Při instalaci dodržujte instrukce popsané v návodu pro instalaci ohřívače a v návodu pro instalaci venkovní jednotky NIBE SPLIT

Nesplnění instrukcí může vést k úrazu elektrickým proudem nebo k požáru.

Oblasti použití ohřívače

Tato instalační sada je určená pro instalaci do venkovních jednotek AMS10 v oblastech kde teplota může poklesnout pod bod mrazu.
Upozornění !
V případě kdy ohřívač není instalován ve výše uvedených oblastech může toto být považováno za chybnou instalaci jednotky kdy se na zařízení neposkytuje záruka.

UPOZORNĚNÍ !

- dodržujte místní platné normy a předpisy
- neprovádějte na ohřívači žádné změny
- instalujte ohřívač tak, aby nedošlo k poškození ohřívače ostrou hranou plechu
- poloměr ohybu ohřívače musí být minimálně 25mm
- nepoužívejte ohřívač v blízkosti hořlavých látek
- před použitím zkontrolujte neporušenost el. izolace
- přesvědčte se, že ohřívač neblokuje odtokový otvor
- nenechávejte zbytky oleje do chladiva na odkapávací míse a panelech

Součásti sady

- Ohřívač 1 ks
- Příchytky 4 ks
- Šrouby samořezné 4 ks
- Plastový pásek s klipem 2 ks
- Plastový pásek 5 ks

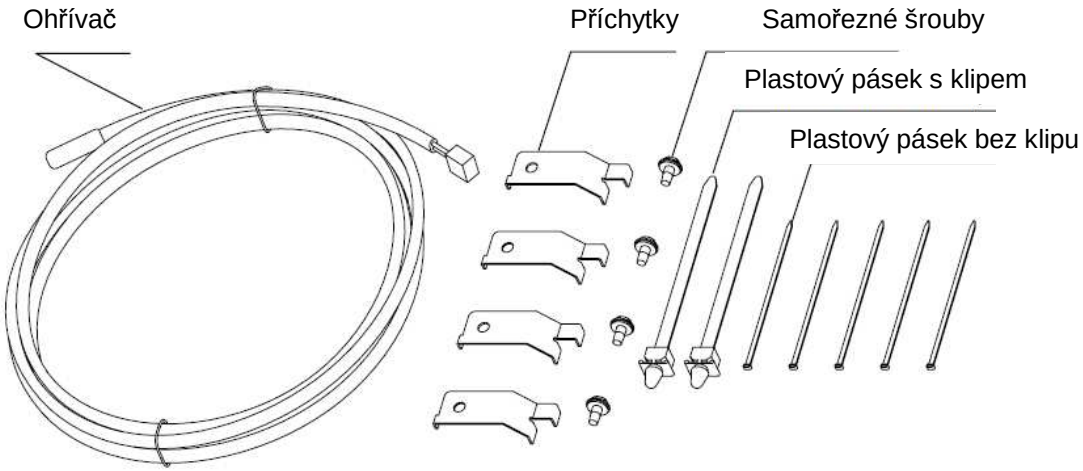

Krok 1 :
Odmontujte horní panel venkovní jednotky
(11 šroubů).

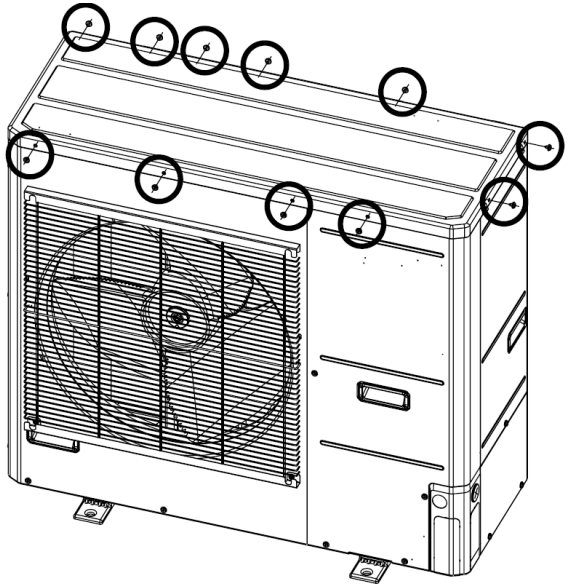

Krok 2 :
Odmontujte servisní panel
(4 šrouby).

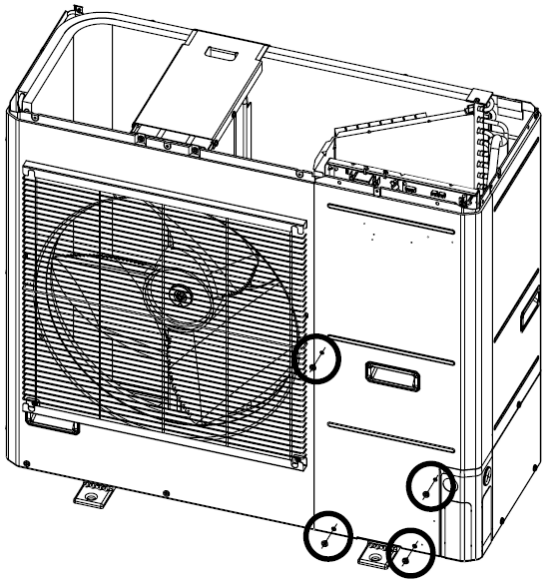

Krok 3 :
Odmontujte přední panel
(11 šroubů).
Vytáhněte panel přímo dopředu tak, aby se
nedotknul lopatek ventilátoru.

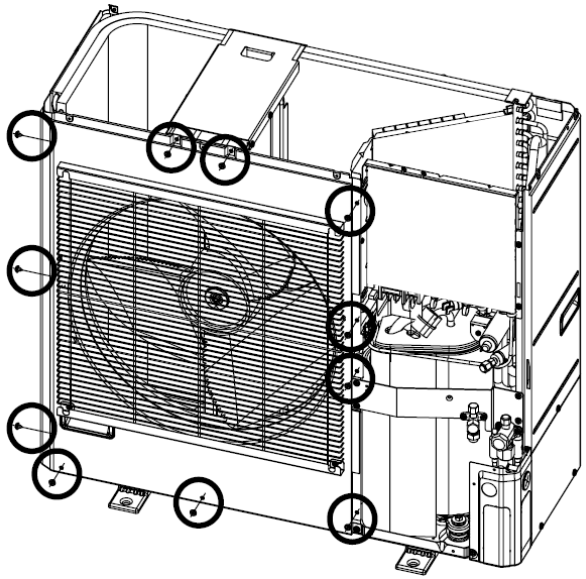

Krok 4 :
Pokud to bude nutné odmontujte oběžné kolo ventilátoru
Upozornění !
Neotáčejte s osou ventilátoru když stahujete oběžné
kolo ventilátoru .
Může dojít k poškození motoru ventilátoru

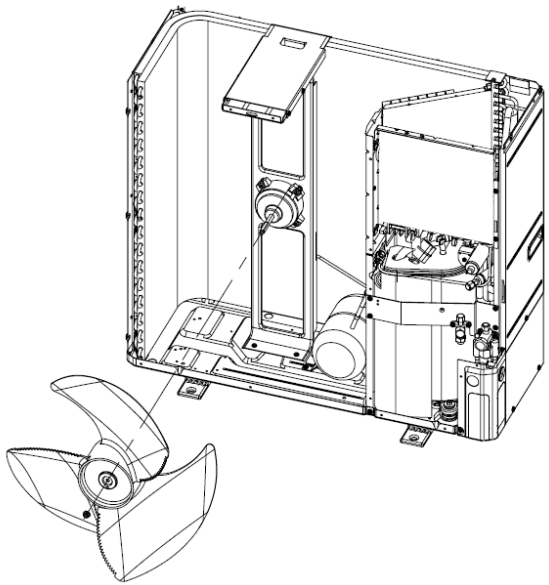

Krok 5 :

Položte topné těleso ohřívače na základnu (dno) venkovní jednotky

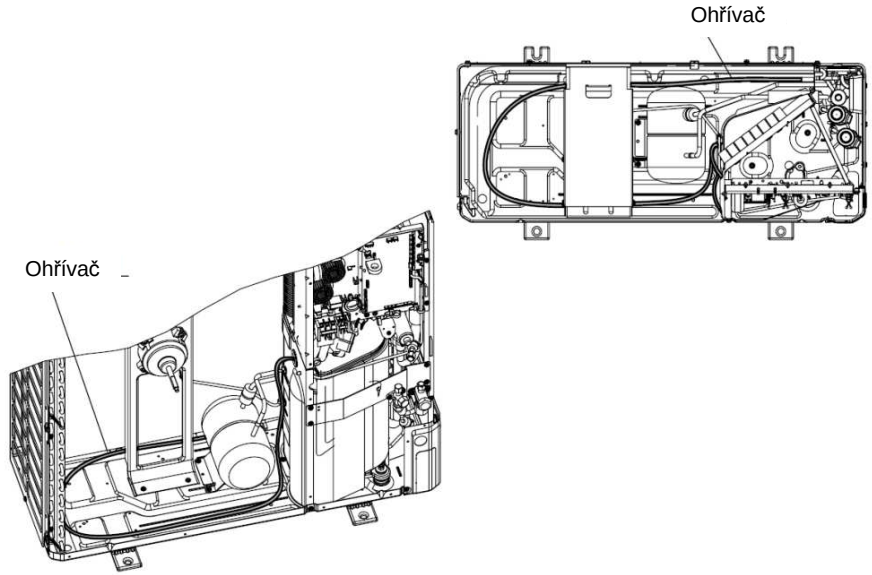

Krok 6 :

Položte ohřívač pod spodní stranu výměníku tak, aby konec ohřívače byl zároveň s koncovou deskou výměníku

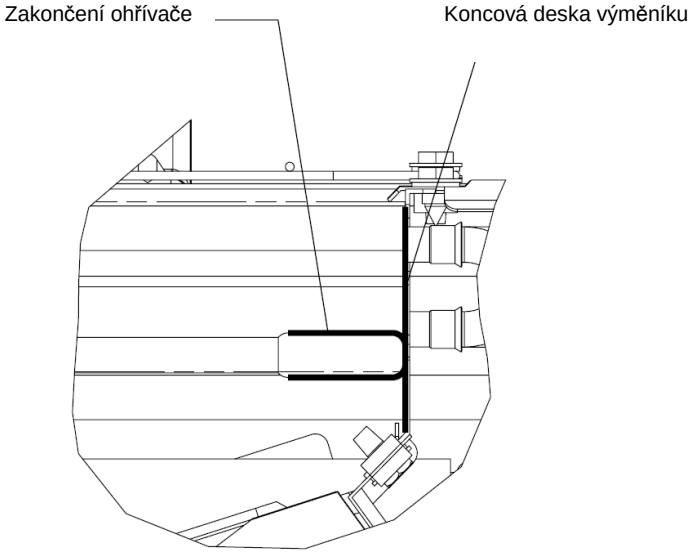

Poznámka:

Pro odtok kondenzátu z prolisované části dna jednotky jsou určeny 3 otvory (Ø 20mm). Otvory, pod kterými není upraven terén pro snadné vsakování kondenzátu zaslepte a pro odvod kondenzátu ponechte volný vhodný otvor.

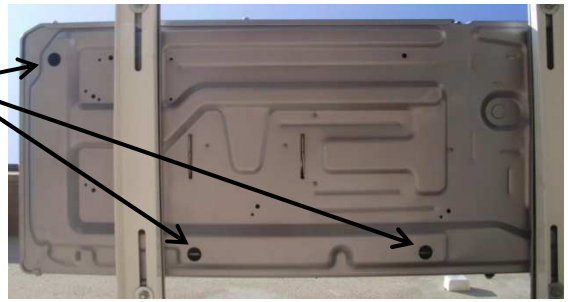

Krok 7 :

Zajistěte ohřívač pomocí příchytek

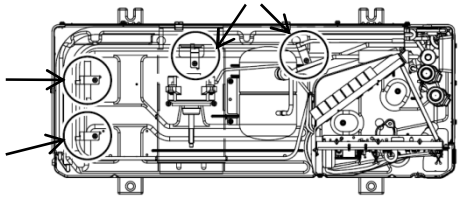

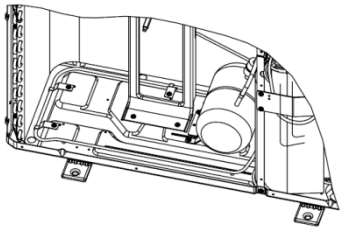

Upozornění !

1) Přichyťte ohřívač tak, abyste ho neskřípli

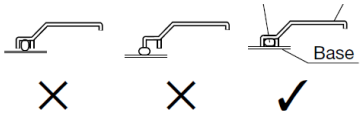

2) Ohřívač se musí dotýkat základny po celé své délce

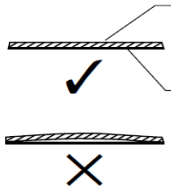

3) Pro snažší uchycení pomocí příchytek ohřívač v místě ohybu zkruťte

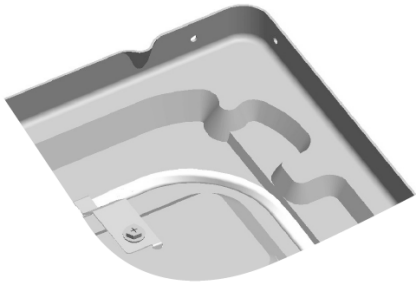

4) Buďte opatrní, abyste se při montáži ohřívače nezranili o lamely výměníku

Krok 8 :

Vložte plastové pásky s klipem na určená místa a ohřívač přichyťte

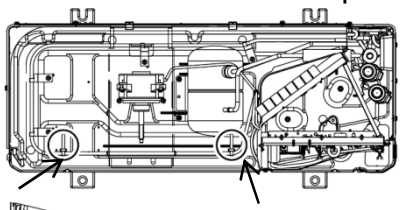

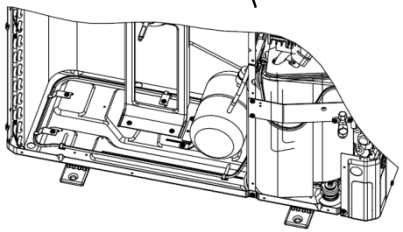

Upozornění !

1) Neutahujte plastovým páskem topnou část kabelu.

Konec topné části je označen značkou

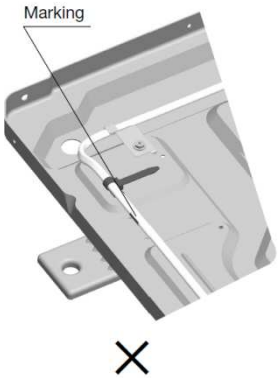

2) Pokud je ohřívač správně umístěn, konec topné části je před rohem základny

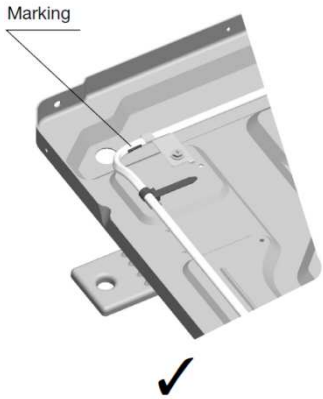

Upozornění!

- Ohřívač se musí ohýbat v poloměru min. 25mm i mimo topnou část. Nesvazujte (neuzlujte) přebývající část vodičů, může to způsobit el.odpojení ohřívače nebo nedostatečný výkon
- Zajistěte, aby se ohřívač nedotýkal potrubí s chladivem.

Obzvláště nutné je zabránit dotyku s potrubím, poblíž kterého jsou vedeny kabelové svazky (sací potrubí, kontrolní ventil a jeho spoje)

Krok 9 :

Veďte kabeláž ohřívače stejnou cestou jako vodiče k motoru ventilátoru. Připevněte kabeláž 2ma plastovými pásky na stejných místech, kde jsou upevněny vodiče k ventilátoru.

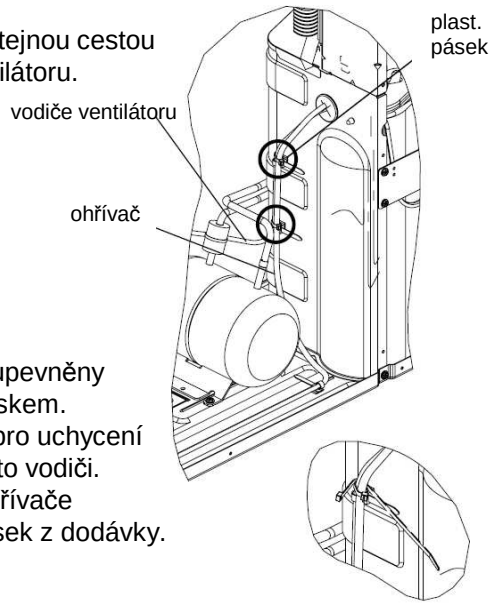

Upozornění.
Vodiče k ventilátoru jsou upevněny k příchytce plastovým páskem. Neuvolňujte plast. pásek pro uchycení ohřívače společně s těmito vodiči. Pro uchycení kabeláže ohřívače použijte další plastový pásek z dodávky.

Krok 10 :

Připojte konektor do vstupu CnF (černý) v pravém horním rohu desky plošných spojů a přichyťte kabeláž 3ma pásky. Zbytek kabeláže ponechte volně.

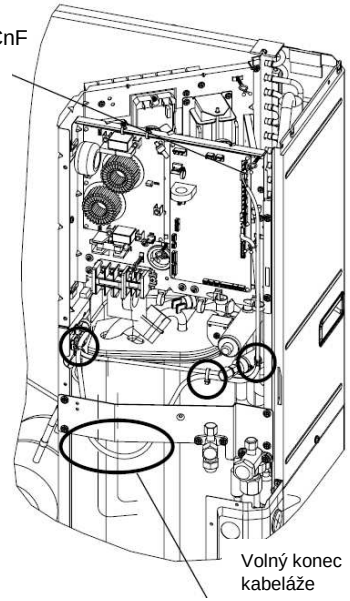

Upozornění !
Odstřihněte přebývající části plastových pásků.
Mohou být příčinou abnormálního hluku, pokud by se dotýkaly za provozu lopatek ventilátoru nebo důvodem špatného upevnění krytů.

Krok 11 :

Zpětná montáž ventilátoru
Sesouhlaste polohu D-drážky na hřídeli a oběžném kole ventilátoru.

▽ značka ve středu ventilátoru ukazuje pozici D-drážky.

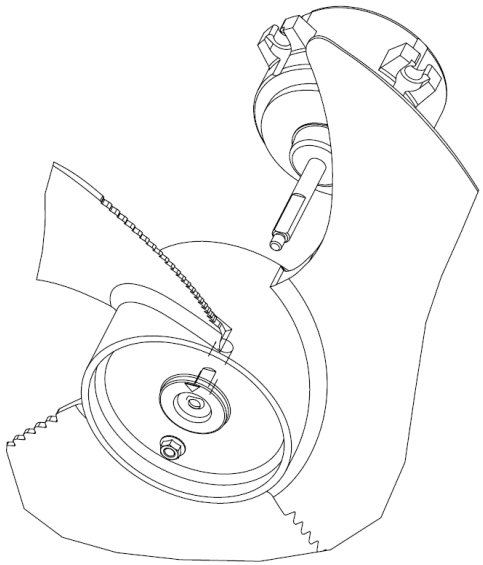

Upozornění !
1) Utahovací moment matice je 40-50 kg/cm (4.0-4.9 Nm)
2) Neotáčejte s osou motoru ventilátoru když utahujete matici. Můžete poškodit motor.

Krok 12 :

Zpětná montáž panelů

1) Přední panel

Použijte šrouby B pro všechny spoje

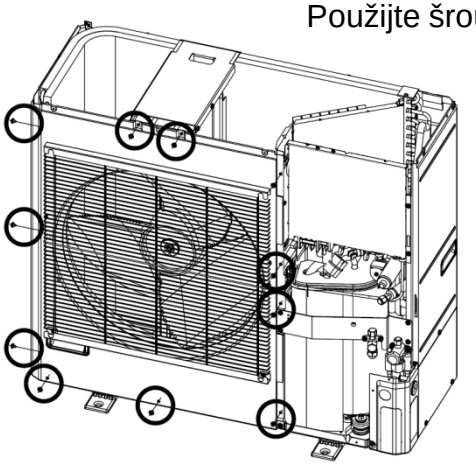

2) Servisní panel

Použijte šrouby B pro všechny spoje

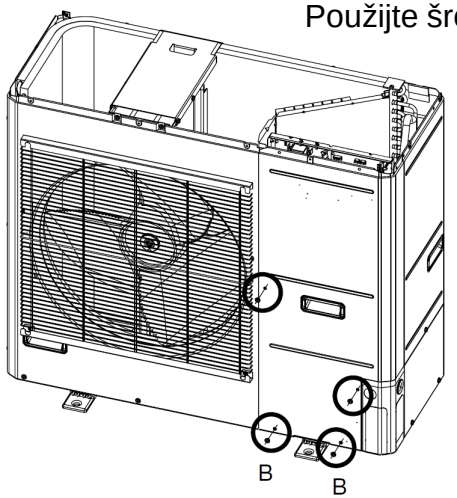

3) Vrchní panel

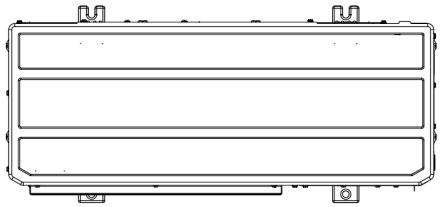

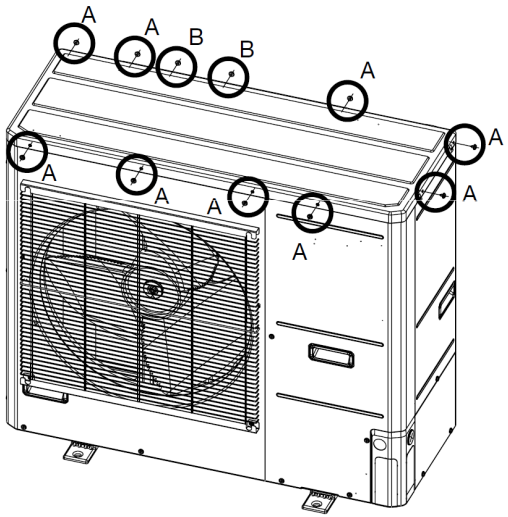

Upozornění !
Při zpětné montáži servisního panelu buďte opatrní,
aby nedošlo k poškození předního panelu ostrými hranami.
Pro uchycení panelů jsou použity šrouby o 2 různých délkách,
použijte správné šrouby.
Delší šroub A - pro uchycení vrchního panelu mimo míst
uchycení ventilátoru (viz obr.)
Kratší šroub B – na ostatních místech (viz obr.)

A **B**

(AT) **KNV Energietechnik GmbH,** Gahberggasse 11, 4861 Schörfling
Tel: +43 (0)7662 8963-0 Fax: +43 (0)7662 8963-44 E-mail: mail@knv.at www.knv.at

(CH) **NIBE Wärmetechnik AG,** Winterthurerstrasse 710, CH-8247 Flurlingen
Tel: (52) 647 00 30 Fax: (52) 647 00 31 E-mail: info@nibe.ch www.nibe.ch

(CZ) **Druzstevni zavody Drazice s.r.o,** Drazice 69, CZ - 294 71 Benatky nad Jizerou
Tel: +420 326 373 801 Fax: +420 326 373 803 E-mail: nibe@nibe.cz www.nibe.cz

(DE) **NIBE Systemtechnik GmbH**, Am Reiherpfahl 3, 29223 Celle
Tel: 05141/7546-0 Fax: 05141/7546-99 E-mail: info@nibe.de www.nibe.de

(DK) **Vølund Varmeteknik**, Filial af NIBE AB, Brogårdsvej 7, 6920 Videbæk
Tel: 97 17 20 33 Fax: 97 17 29 33 E-mail: info@volundvt.dk www.volundvt.dk

(FI) **NIBE – Haato OY,** Valimotie 27, 01510 Vantaa
Puh: 09-274 697 0 Fax: 09-274 697 40 E-mail: info@haato.com www.haato.fi

(GB) **NIBE Energy Systems Ltd,** 3C Broom Business Park, Bridge Way, Chesterfield S41 9QG
Tel: 0845 095 1200 Fax: 0845 095 1201 E-mail: info@nibe.co.uk www.nibe.co.uk

(NL) **NIBE Energietechniek B.V.**, Postbus 2, NL-4797 ZG WILLEMSTAD (NB)
Tel: 0168 477722 Fax: 0168 476998 E-mail: info@nibenl.nl www.nibenl.nl

(NO) **NIBE AB**, Jerikoveien 20, 1067 Oslo
Tel: 22 90 66 00 Fax: 22 90 66 09 E-mail: info@nibe.se www.nibe-villavarme.no

(PL) **NIBE-BIAWAR Sp. z o. o.** Aleja Jana Pawła II 57, 15-703 BIAŁYSTOK
Tel: 085 662 84 90 Fax: 085 662 84 14 E-mail: sekretariat@biawar.com.pl www.biawar.com.pl

NIBE AB Sweden, Box 14, Järnvägsgatan 40, SE-285 21 Markaryd
Tel: +46-(0)433-73 000 Fax: +46-(0)433-73 190 E-mail: info@nibe.se www.nibe.eu

NIBE